パーツ一覧				
品番	数量	パーツ番号	説明	マテリアル
1	1	コンポーネント1		アッシュ
2	1	シェル		アッシュ
3	1	貫繋		アッシュ
4	1	前貫		アッシュ
5	1	後貫		アッシュ
6	1	クッション１	被装：ドット模様付き皮張り	ポリウレタン フォーム
7	1	クッション２	同上	ポリウレタン フォーム
8	1	クッション４	同上	ポリウレタン フォーム
9	1	クッション３	同上	ポリウレタン フォーム

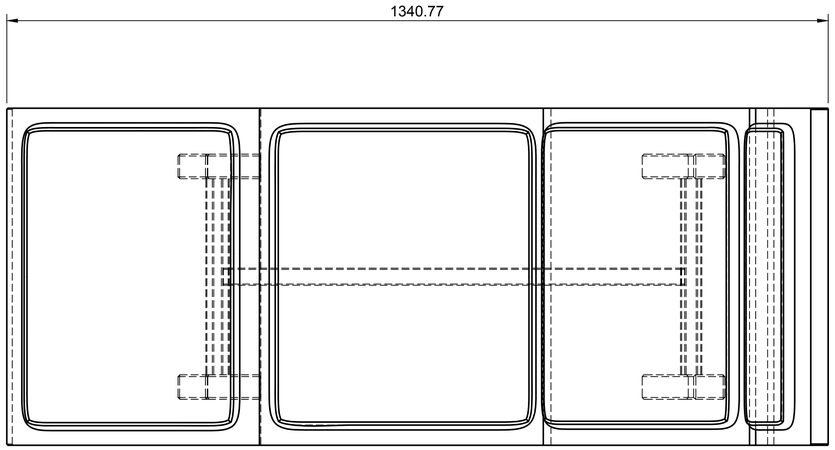

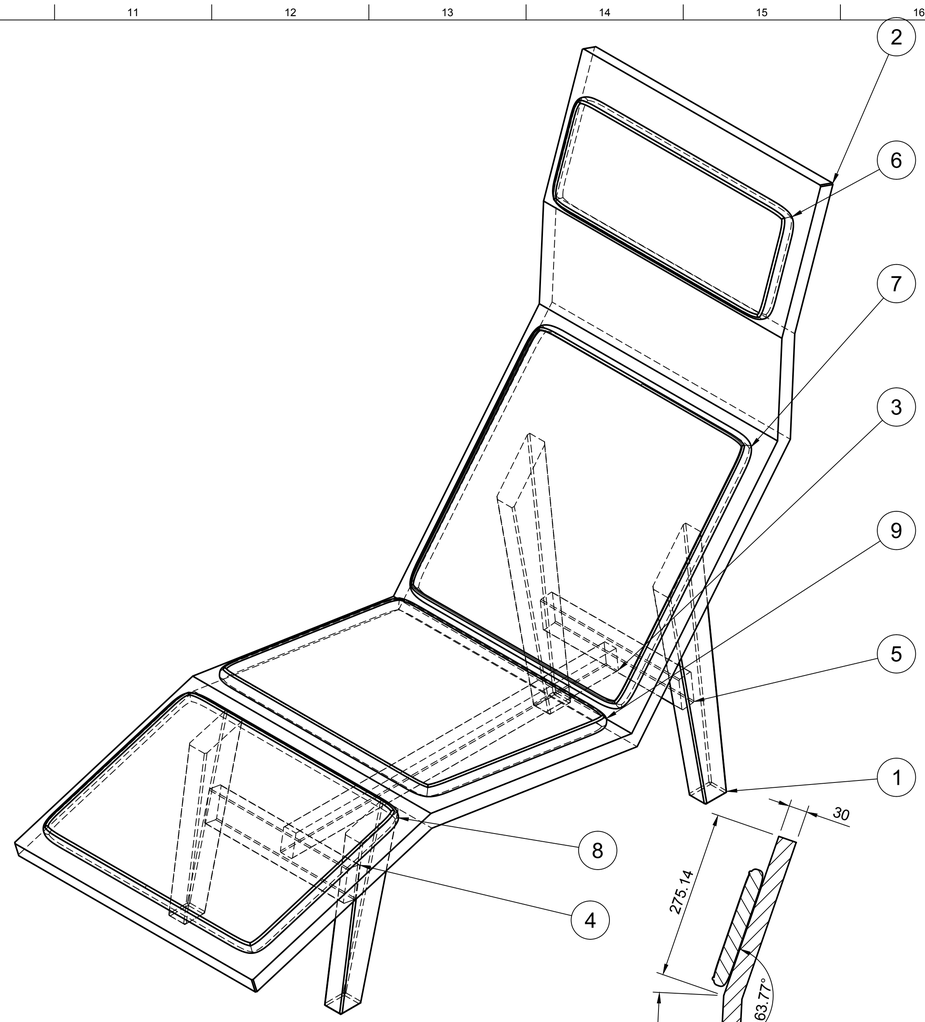

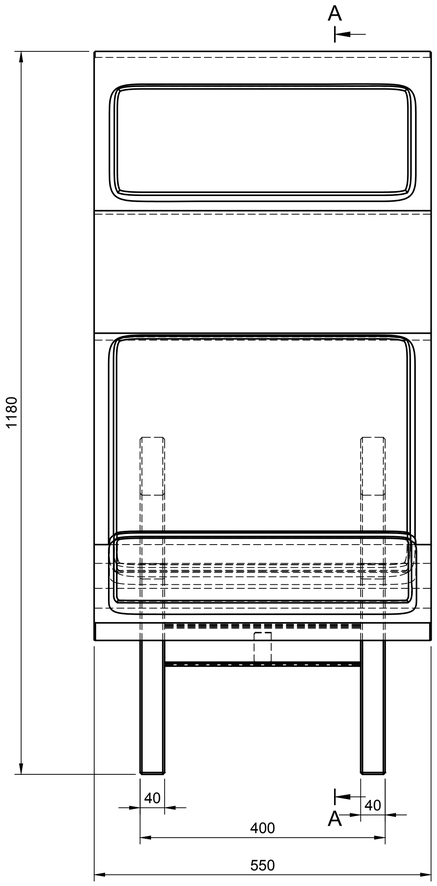

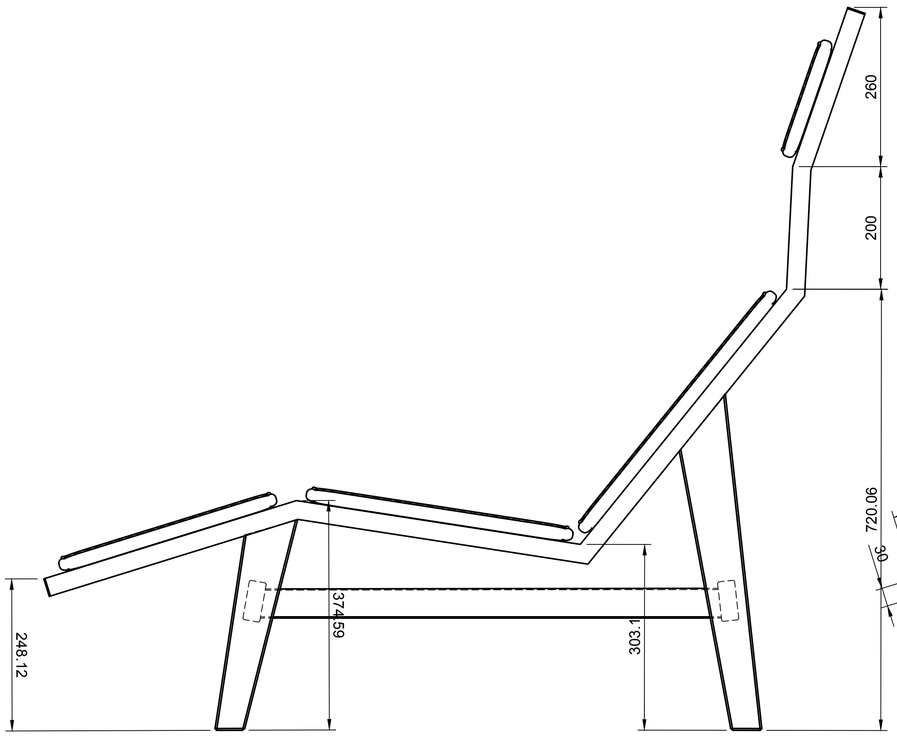

A-A (1:5)

Dept.	Technical reference	Created by 石井準司 2022/10/03	Approved by
		Document type	Document status 製図化の演習課題
		Title 神宮の杜の椅子 *	DWG No.
			Rev. / Date of issue / Sheet 1/5